deli

三个分格独立使用
伸缩结构设计

伸缩功能，114mm-480mm可伸缩调节
收纳有序，桌面空间自由安排

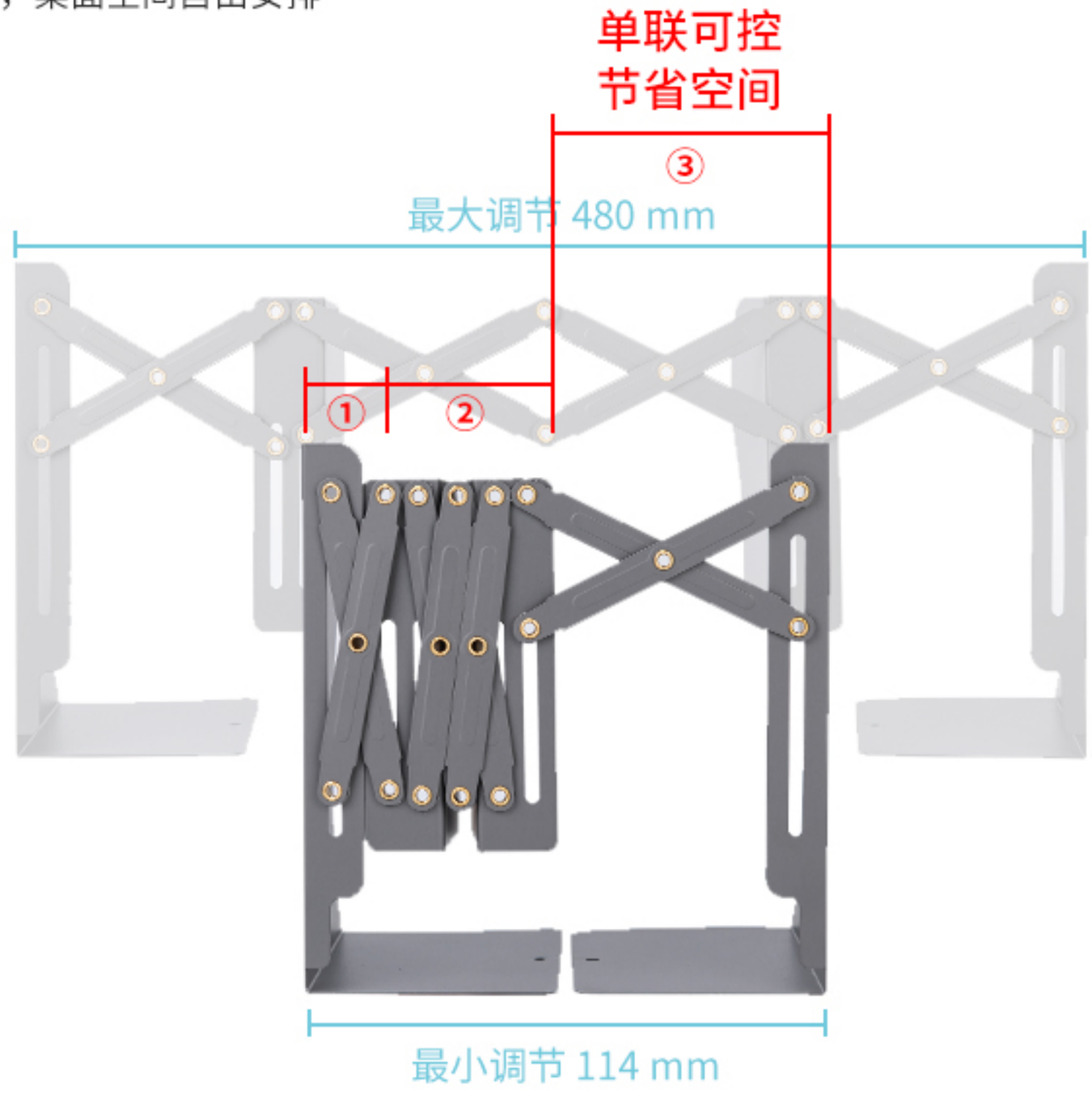

加厚金属板材
牢固不易倒

采用金属材质，表面平整，结构稳固且不易变形
长时间使用不易断裂，使用放心

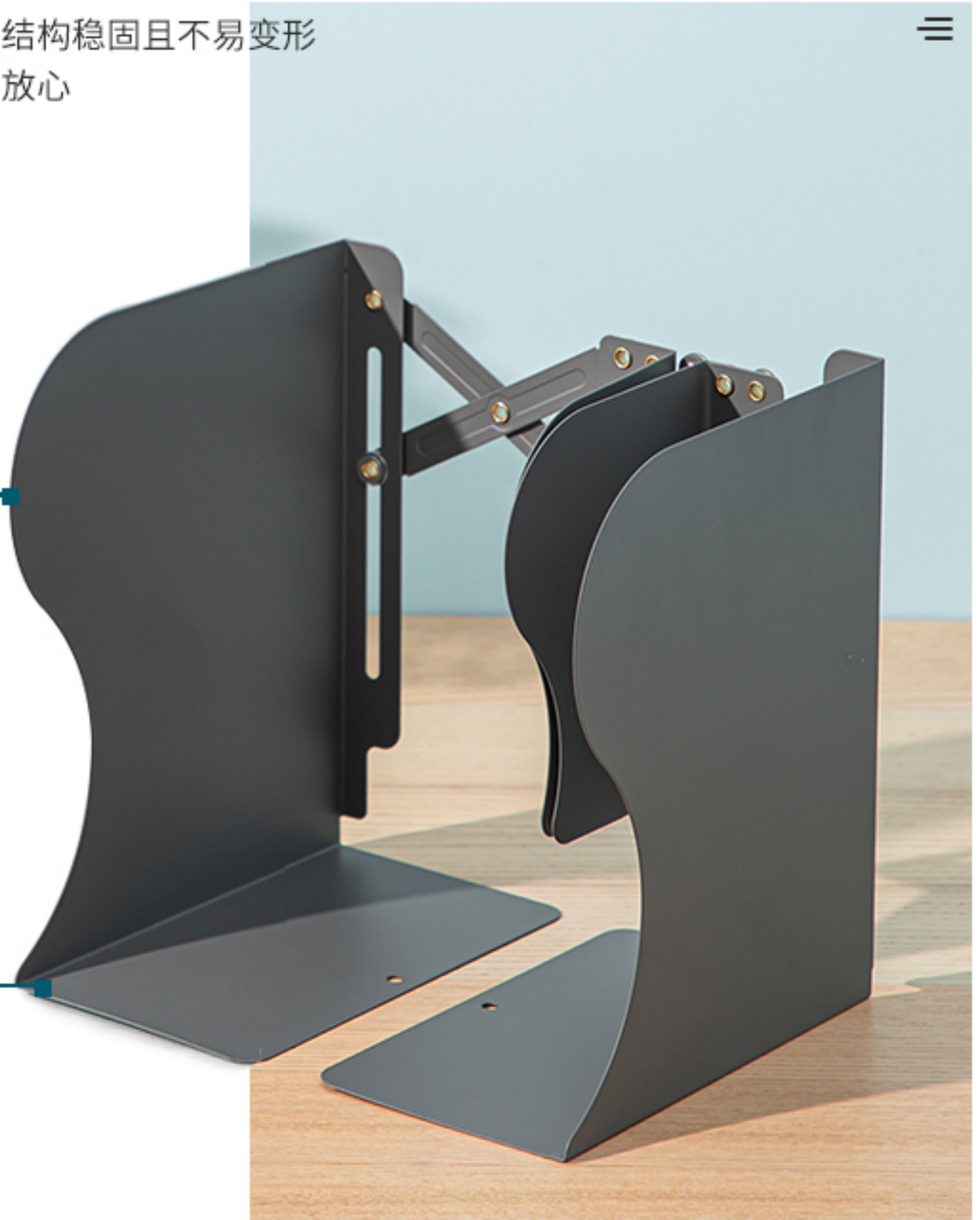

圆角设计

光滑边角
不易刮手

0.9mm

板材厚度

多重细节工艺打磨
只为舒适使用

表面采用精致喷塑 富有光泽规整，长久使用光亮如初
铆钉PET垫片 可减少和金属的直接摩擦 承重性骨架 使用舒适安心

简约风格 做工规整
外层表面采用精致喷塑

铆钉PET垫片
降噪耐磨收缩顺滑

书立三分格
分门别类 随取随用

三个分格，每格都可单独使用，放到一侧也不会倾斜
方便快速拿取，轻松收纳

自由伸缩书立
桌面空间调节分配

伸缩功能 | 金属材质 | 简约风格 | 分格设计 | 稳固打磨

六大优势 轻松收纳

- 伸缩功能
- 简约风格
- 金属材质
- 节省空间
- 分格设计
- 稳固打磨

三个分格独立使用
伸缩结构设计

伸缩功能，114mm-480mm可伸缩调节
收纳有序，桌面空间自由安排

书立三分格
分门别类 随取随用

三个分格，每格都可单独使用，放到一侧也不会倾斜
方便快速拿取，轻松收纳

可根据桌面可用大小
合理调整书立长度

该书立有伸缩功能，可应用多场景书桌
根据书桌可用范围合理调整书立

可用范围大时

可调整长书立
存放更多书籍

可用范围小时

可调短书立
合理存放书籍

加厚金属板材
牢固不易倒

采用金属材质，表面平整，结构稳固且不易变形
长时间使用不易断裂，使用放心

以上数据仅供为手工测量，仅供参考

铆钉PET垫片
降噪耐磨收缩顺滑

可减少和金属的直接摩擦，降噪耐磨收缩顺滑
不易卡顿，可长期的稳定，承重性骨架
使用舒适安心

简约风格 做工规整
外层表面采用精致喷塑

造型简约，散发时尚气息，外层表面采用精致喷塑工艺
富有光泽度感，长久使用光亮如初

产品参数

产品名称：	伸缩书立
产品货号：	78630
产品材质：	金属+塑料
产品高度：	190 mm
最大可伸长度：	480mm
产品颜色：	深灰色/米白色
使用场景：	办公、学习